STELZER
ALUTECHNIK

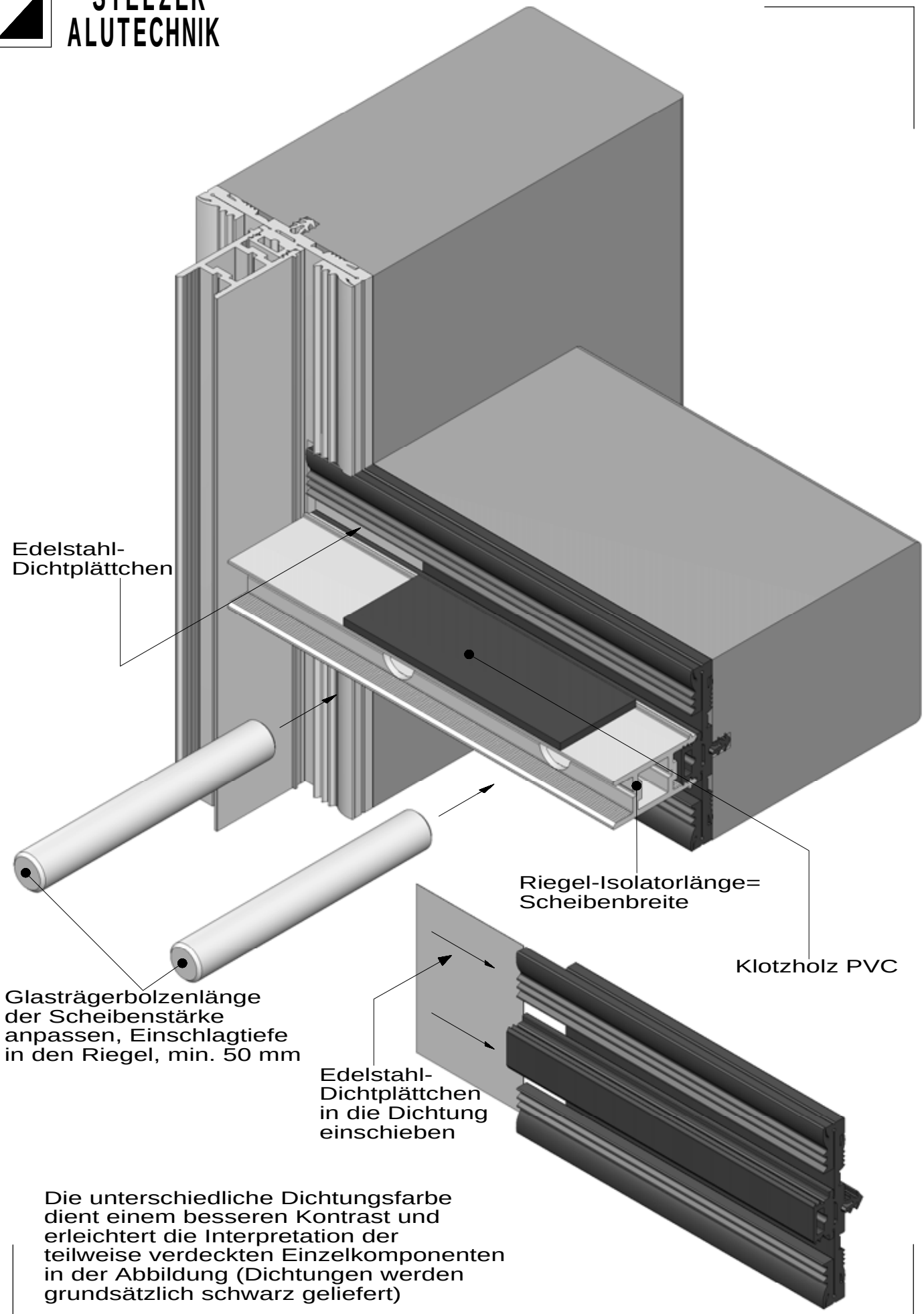

Die unterschiedliche Dichtungsfarbe dient einem besseren Kontrast und erleichtert die Interpretation der teilweise verdeckten Einzelkomponenten in der Abbildung (Dichtungen werden grundsätzlich schwarz geliefert)

Überlappungsschema der
Innendichtung WF 60.2003